SERIA S | Releu Lite S

Manual de instrucțiuni

Pentru mai multe
intră pe 4box.it/ro

Descriere generală

Releul Lite S este un actuator Smart, echipat cu un modul WiFi/BLE și un releu integrat de 7 A.
Aria de funcționare: 110 - 240 V C.A.. Permite controlul unui singur circuit de iluminat.
Releul Lite S poate fi configurat și controlat în aplicația dedicată.

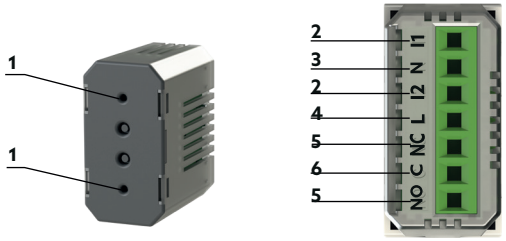

1. Unitate de control cu indicator LED RGB integrat
2. Terminalele I1 și I2 pentru intrări opționale ale butoanelor
3. Terminal neutru N
4. Terminal fază L
5. Terminalele NO și NC
6. Terminal C (contact liber de potențial)

Mod de operare

Releul Lite S poate fi programat să funcționeze ca un buton.

Configurare

Pentru a efectua prima instalare, înlocuire și/sau demontare a unui dispozitiv, precum și pentru orice alte informații, consultați manualul care poate fi descărcat de pe site.

Măsuri de precauție pentru utilizare

Toate conexiunile directe la instalație trebuie efectuate de personal tehnic calificat și autorizat. Acordați atenție oricăror indicații de pericol plasate pe dispozitiv sau conținute în acest manual, evidențiate cu simbolul (simbolul de avertizare/pericol)((⚠) .
⚠ Nu utilizați dispozitivul în medii în care există concentrații ridicate de gaze.
⚠ Nu așezați dispozitivul în apropierea surselor de căldură.
⚠ A se utiliza numai în interior.

Condiții de instalare

Instalarea trebuie efectuată de personal calificat, în conformitate cu prevederile care reglementează instalarea echipamentelor electrice în vigoare în țara în care sunt instalate produsele. Instalarea trebuie efectuată cu sistemul oprit.

Garanția
Acest produs este acoperit de o garanție de 2 ani de la data achiziției. Pentru a aplica (sau a beneficia de) garanție, este necesară păstrarea dovezii de cumpărare. Garanția nu acoperă niciun fel de daune cauzate de șocuri sau accidente. Componentele aparatului nu trebuie deschise sau reparate de persoane din afara companiei 4box.

Caracteristici tehnice

	min 1 x 0.05 mm - max 1 x 2.5 mm - 0.5 Nm
	+5 °C +45 °C
Sursa de alimentare	100V – 240V /50-60Hz
Curentul nominal	7A
Putere maximă	1610W
Tehnologie	Radio WiFI
Frecvența de operare	2.4 GHz
Consum în standby	1 Wh

Întreținere și curățare

Înainte de curățare, deconectați produsul de la sursa de alimentare. Produsul nu necesită întreținere specifică. Pentru a curăța produsul, folosiți o simplă lavetă uscată. Nu folosiți substanțe abrazive sau corozive. Nu pulverizați produse de curățare direct pe priză.

Eliminare

Acest logo indică faptul că dispozitivele care nu mai sunt utilizabile nu pot fi aruncate în containerele obișnuite destinate deșeurilor menajere. Substanțele toxice pe care le pot conține, de fapt, ar putea reprezenta un risc pentru sănătate și mediu. Aceste dispozitive trebuie returnate distribuitorului dumneavoastră sau eliminate conform dispozițiilor autorităților locale.

Declarație de conformitate
4box declară pe propria răspundere că dispozitivul Releul Lite S este în conformitate cu următoarele directive și că această conformitate a fost evaluată în conformitate cu standardele respective aplicabile:

- Directiva 2014/53/UE (utilizarea eficientă a spectrului radio pentru a evita interferențele dăunătoare).
- Standard de referință: ETSI EN 300 328 V2.2.2.
- Directiva 2014/35/UE (protecția sănătății și siguranței utilizatorilor).
- Standard de referință: EN 62368-1:2014+A11:2017.
- Directiva 2014/30/UE (cerințe de protecție privind compatibilitatea electromagnetică). Standarde de referință: CEI EN55032:2015, EN 55035:2017+A11:2020 și ETSI EN 301 489-1/17.
- Directiva 2013/35/UE (cerințe de protecție privind agenții fizici).
- Standard de referință: CEI EN IEC 62311:2021
- Directiva RoHS.

Modalități de revenire la setările din fabrică

Înainte de conectarea dispozitivului la internet (versiune firmware MO.11.03):
1. Indiferent de starea releelor (PORNIT sau OPRIT), trebuie să apăsați și să mențineți apăsat butonul de jos (dacă este montat conform orientării din manual) timp de 6-7 secunde, apoi să-l eliberați; clipirea continuă a LED-ului verde confirmă că procedura de resetare a fost activată; de acum aveți la dispoziție 20 de secunde pentru a finaliza pașii următori din lista de mai jos, altfel procedura va fi anulată automat.
2. Apăsați de 3 ori consecutiv butonul de jos (dacă este montat conform orientării din manual) pentru a confirma intenția de resetare, iar o triplă clipire a LED-ului roșu va confirma că resetarea a avut loc.
3. Dispozitivul se va reporni, iar dubla clipire a LED-ului albastru confirmă că dispozitivul este gata pentru a fi reasociat.

După conectarea dispozitivului la internet (versiune firmware MO.11.07 sau superioară):
1. Indiferent de starea releelor (PORNIT sau OPRIT), trebuie să apăsați și să mențineți apăsate ambele butoane ale dispozitivului Uniko până când LED-ul verde începe să clipească lent și continuu, ceea ce confirmă că procedura de resetare a fost activată; de acum aveți la dispoziție 20 de secunde pentru a finaliza pașii următori din lista de mai jos, altfel procedura va fi anulată automat.
2. Imediat ce LED-ul verde începe să clipească rapid, apăsați de 3 ori consecutiv butonul de jos (dacă este montat conform orientării din manual) pentru a confirma intenția de resetare, iar o triplă clipire a LED-ului roșu va confirma că resetarea a avut loc.
3. Dispozitivul se va reporni, iar dubla clipire a LED-ului albastru confirmă că dispozitivul este gata pentru a fi reconectat.

Schema electrică

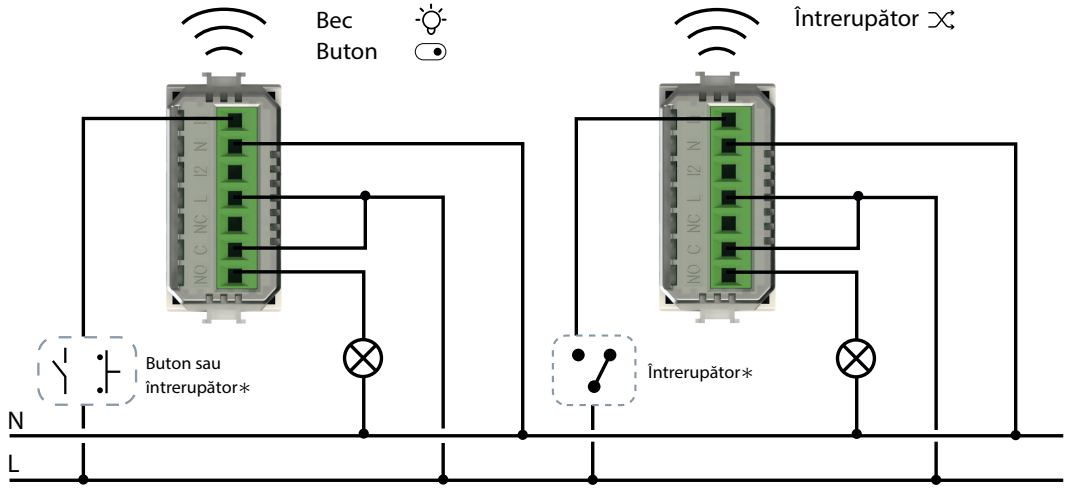

Releu Lite S pentru un circuit de iluminat

Releu Lite S, înlocuitor de întrerupător pe circuitul de iluminat

* Prin întrerupător se poate conecta faza (L) sau la neutrul (N)
Bec: configurați această opțiune în cazul în care nu există întrerupător
Buton: comanda din aplicație închide contactul timp de o secundă